	日付	来歴	記入
△			
△			
△			

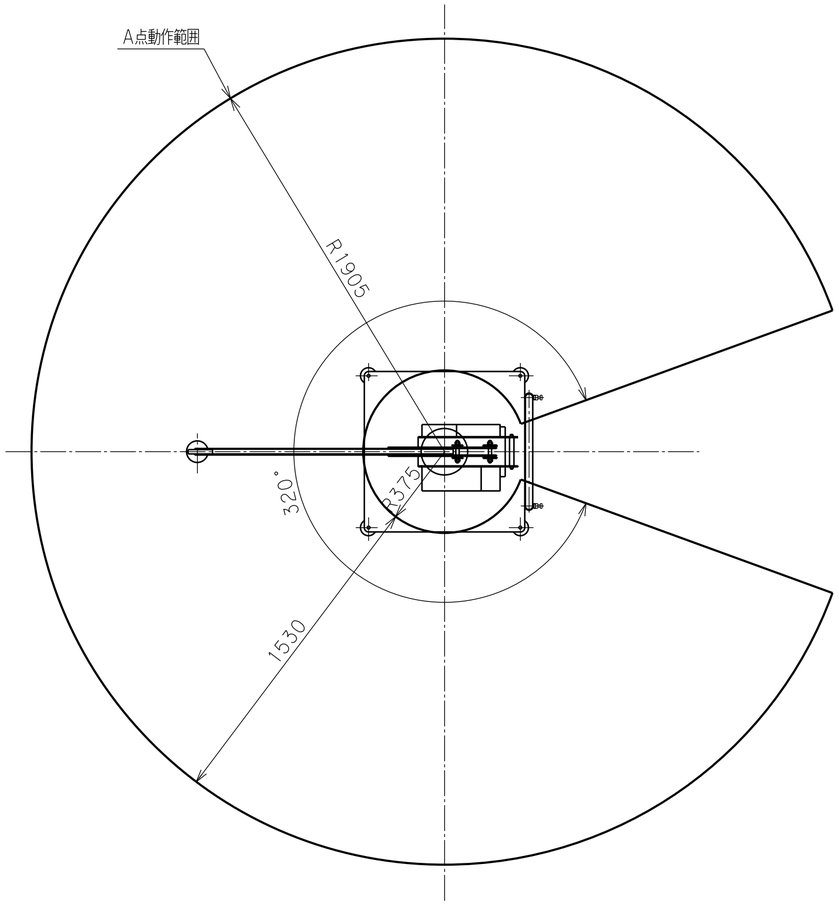

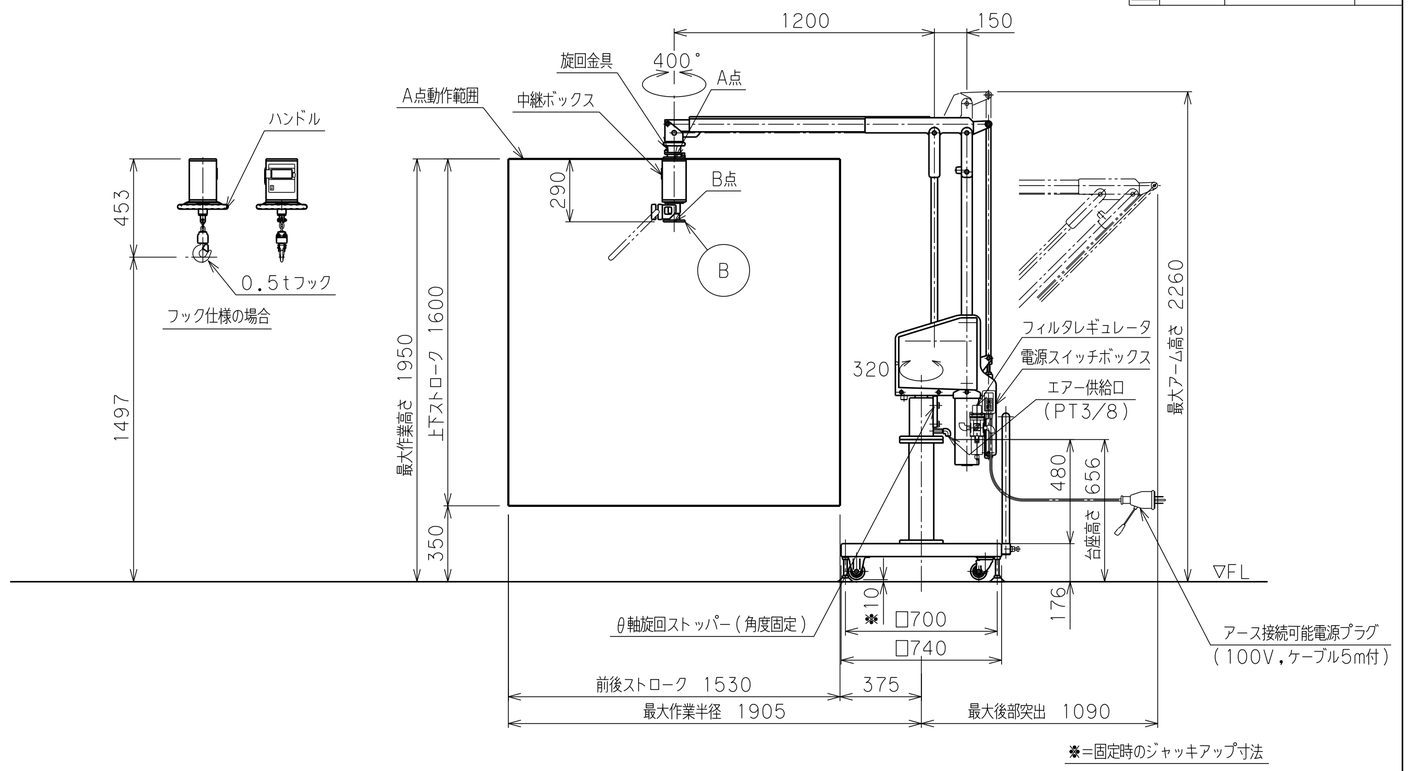

※注記

(1)一次側エアー取合点は、付属のフィルタレギュレータまたは本体継手の供給口
(PTねじ　メス)、もしくは付属ゴムホース(10m)とします。
上記取合点までの接続工事は、お客様御施工範囲とさせていただきます。
必ずドライエアーを供給して下さい。
一次側電源の取合点は、付属の電源スイッチボックス内接続端子、
もしくは付属電源ケーブル(100V、5m)とします。
上記取合点までの接続工事は、お客様御施工範囲とさせていただきます。
ボックス内端子台には必ずアース線を接続してください。
(2)B面が偏荷重を受ける場合や、吊荷が大きく不安定な場合は別途お問合わせください。

電源スイッチボックス内端子台の詳細
- 端子記号AC1、2に電源線を、Eにアース線を接続してください。
  適合電線　1.25~2.0mm²　接続端子　M4
- アース線は必ず接続してください。
- 100Vコンセントからご供給される場合は付属するアース接続可能電源プラグ(ポッキンプラグ:ケーブル5m付)がご利用できます。

ウルトラバラマン仕様	
型式	U2BMG-30W(標準8:1) θ軸旋回ストッパー(角度固定式)付
可搬重量	30 kg(A点下:アタッチメント含む) 22 kg(B点下:アタッチメント含む)
最大作業半径	R1905 mm
前後ストローク	1530 mm
上下ストローク	1600 mm
最大作業高さ	1950 mm
最大アーム高さ	2260 mm
使用空気圧	0.54 MPaG
使用空気量	48 NL/min (10secサイクル時目安)
使用電源	単相 AC85~AC264V 50/60Hz 1A
制御方式	オートバランス制御
塗装色	LN-15(日塗工) 黒色 LN-93(日塗工) 白色
本体質量	100 kg
台座質量	280 kg
中継ボックス質量	8 kg アタッチメントの質量の一部として扱う
ワーク質量	最大　kg
備考	付属品:フィルタレギュレータ :電源スイッチボックス :電源プラグ(100V,ケーブル5m付)

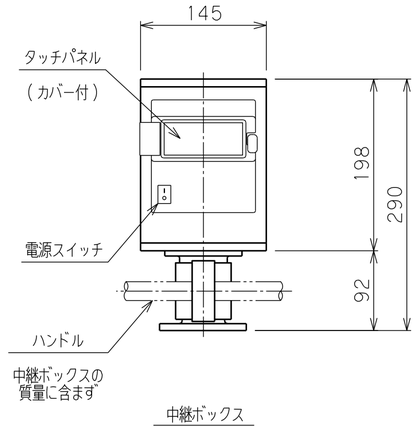

中継ボックス

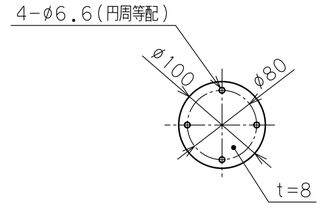

アタッチメント取付フランジ
B部

日付	2025.03.25		殿
工番		図面名称	ウルトラバラマン U2BMG-30W外形寸法図【床上移動型】
尺度	1/20	台数	1式
承認	設計	製図	図番 A2

トーヨーコーケン