	日付	来歴	記入
△			
△			
△			

※注記

（１）一次側エアー取合点は、付属のフィルタレギュレータまたは本体継手の供給口
　　（ＰＴねじ　メス）、もしくは付属ゴムホース（１０ｍ）とします。
　　上記取合点までの接続工事は、お客様御施工範囲とさせていただきます。
　　必ずドライエアーを供給して下さい。
　　一次側電源の取合点は、付属の電源スイッチボックス内接続端子、
　　もしくは付属電源ケーブル（１００Ｖ、５ｍ）とします。
　　上記取合点までの接続工事は、お客様御施工範囲とさせていただきます。
　　ボックス内端子台には必ずアース線を接続してください。
（２）Ｂ面が偏荷重を受ける場合や、吊荷が大きく不安定な場合は別途お問合わせください。
（３）固定台座は、オールアンカーボルトにて床へ固定します。
　　基礎条件を図中に示します。

電源スイッチボックス内端子台の詳細
- 端子記号AC1、2に電源線を、Eにアース線を接続してください。
  適合電線　1.25~2.0mm²　接続端子　M4
- アース線は必ず接続してください。
- 100Vコンセントからご供給される場合は付属するアース接続可能電源プラグ（ポッキンプラグ：ケーブル5m付）がご利用できます。

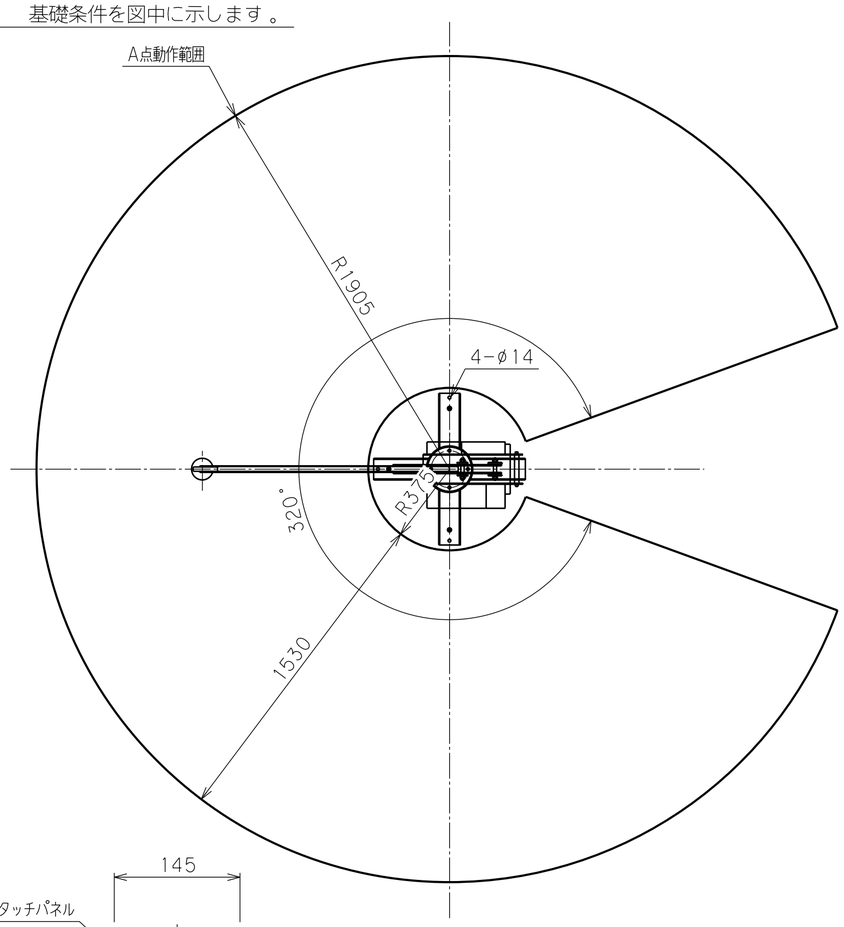

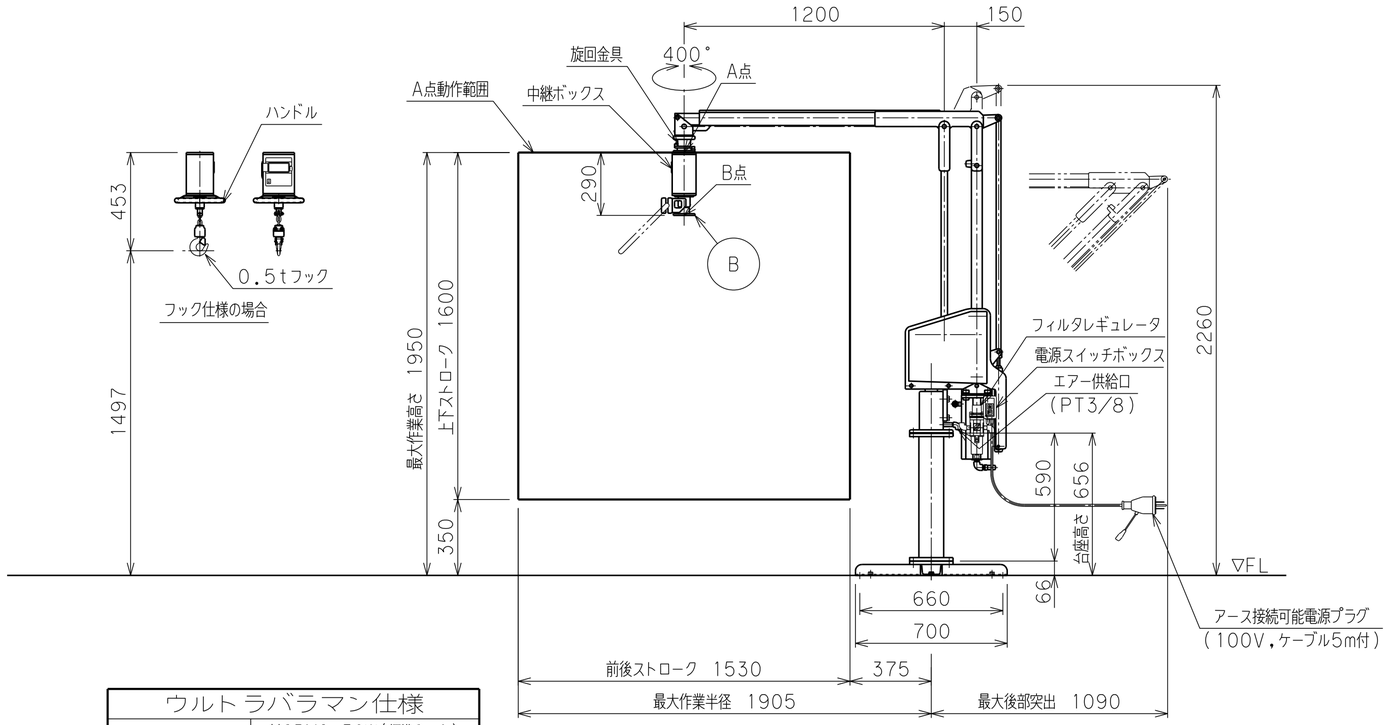

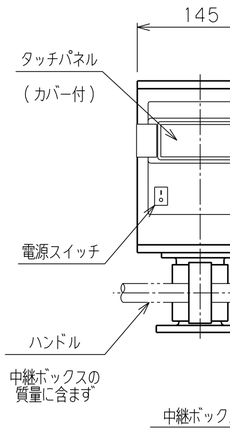

中継ボックス

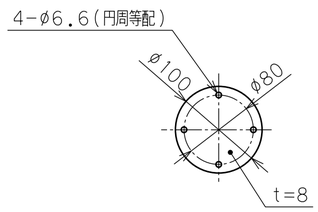

アタッチメント取付フランジ
B部

ウルトラバラマン仕様	
型　　式	U2BMG-50W(標準8:1) θ軸旋回ストッパー(角度固定式)付
可搬重量	50 kg(A点下:アタッチメント含む) 42 kg(B点下:アタッチメント含む)
最大作業半径	R1905 mm
前後ストローク	1530 mm
上下ストローク	1600 mm
最大作業高さ	1950 mm
最大アーム高さ	2260 mm
使用空気圧	0.54 MPaG
使用空気量	75 NL/min (10secサイクル時目安)
使用電源	単相 AC85~AC264V 50/60Hz 1A
制御方式	オートバランス制御
塗装色	LN-15(日塗工) 黒色 LN-93(日塗工) 白色
本体質量	135 kg
台座質量	28 kg
中継ボックス質量	8 kg アタッチメントの質量の一部として扱う
ワーク質量	最大　kg
備考	付属品:フィルタレギュレータ :電源スイッチボックス :電源プラグ(100V,ケーブル5m付) :オールアンカーボルト

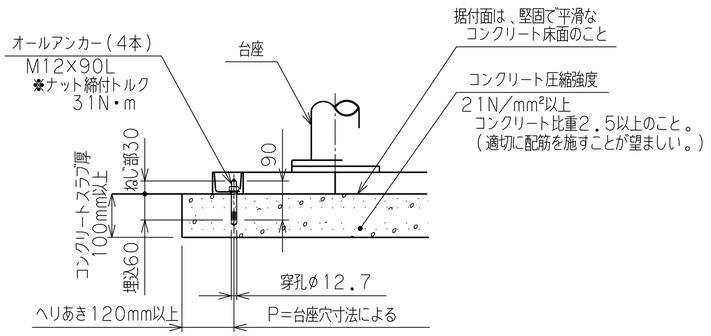

基礎参考図

日付	2025.03.26			殿
工番			図面	ウルトラバラマン
尺度	1/20	台数	1式	名称 U2BMG-50W外形寸法図【床上固定型】
承認	設計	製図	図番	A2

トーヨーコーケン