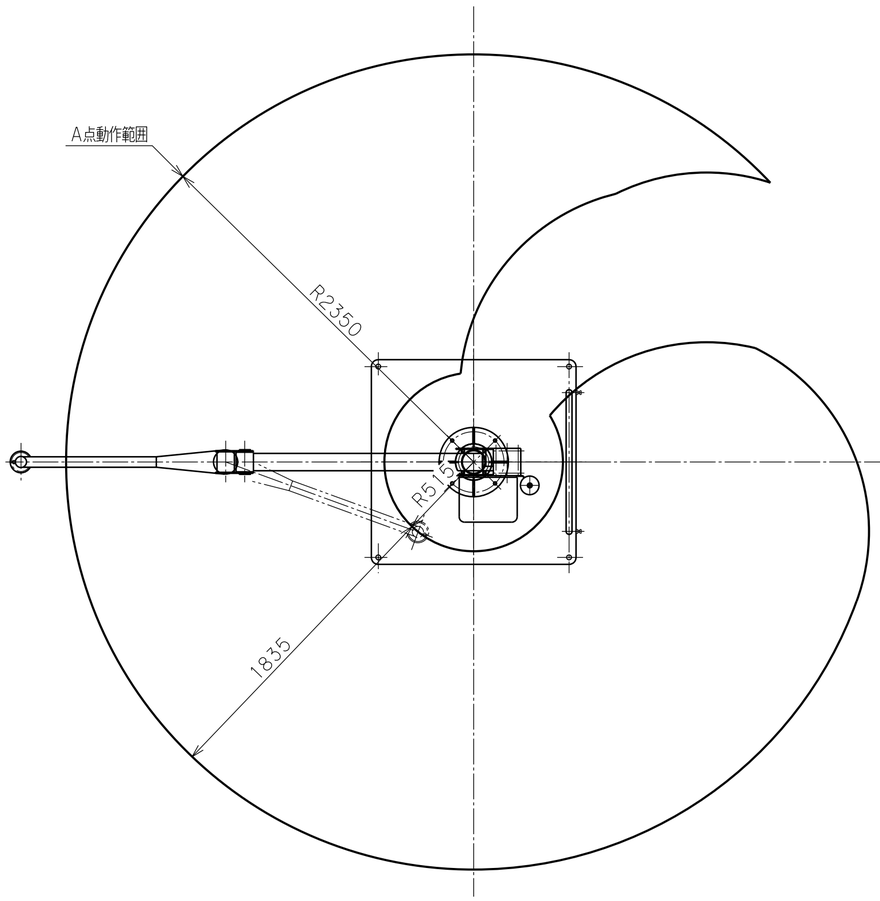


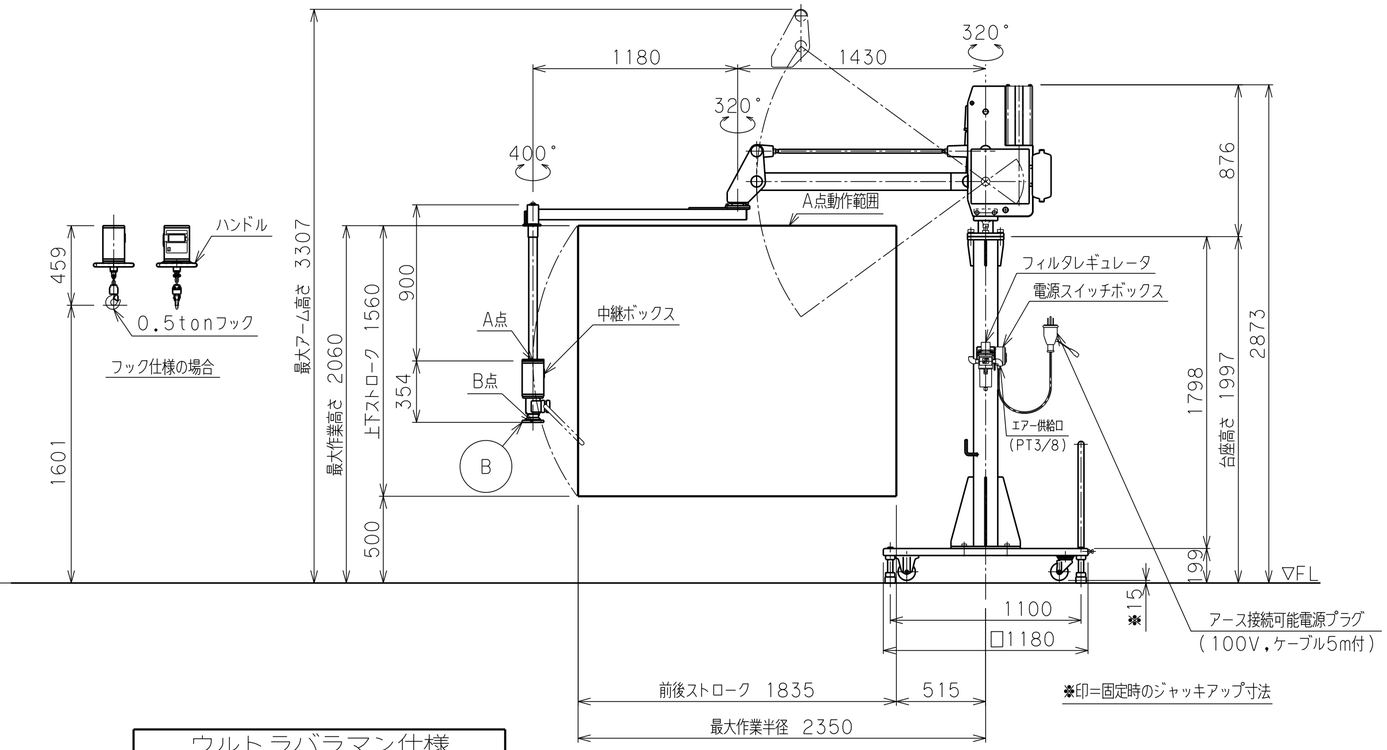


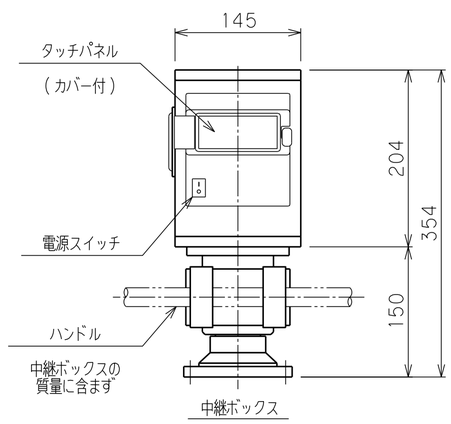


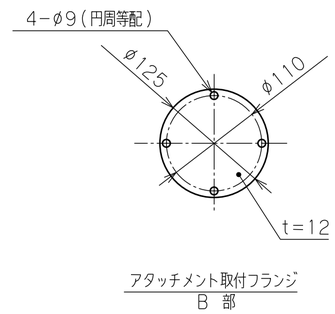


※注記

(1)一次側エアー取合点は、付属のフィルタレギュレータまたは本体継手の供給口
(PTねじ メス)、もしくは付属ゴムホース(10m)とします。
上記取合点までの接続工事は、お客様御施工範囲とさせていただきます。
必ずドライエアーを供給して下さい。
一次側電源の取合点は、付属の電源スイッチボックス内接続端子、
もしくは付属電源ケーブル(100V、5m)とします。
上記取合点までの接続工事は、お客様御施工範囲とさせていただきます。
ボックス内端子台には必ずアース線を接続してください。
(2)B面が偏荷重を受ける場合や、吊荷が大きく不安定な場合は別途お問合わせください。

電源スイッチボックス内端子台の詳細
- 端子記号AC1、2に電源線を、Eにアース線を接続してください。
  適合電線 1.25~2.0mm² 接続端子 M4
- アース線は必ず接続してください。
- 100Vコンセントからご供給される場合は付属するアース接続可能電源プラグ(ポッキンプラグ:ケーブル5m付)がご利用できます。

ウルトラバラマン仕様

| | |
|---|---|
| 型式 | U2BMS-75(標準6:1)<br>θ軸旋回ストッパー(角度固定式)付 |
| 可搬重量 | 75 kg(A点下:アタッチメント含む) |
| | 63 kg(B点下:アタッチメント含む) |
| 最大作業半径 | R2350 mm |
| 前後ストローク | 1835 mm |
| 上下ストローク | 1560 mm |
| 最大作業高さ | 2060 mm |
| 最大アーム高さ | 3307 mm |
| 使用空気圧 | 0.54 MPaG |
| 使用空気量 | 133 NL/min<br>(10secサイクル時目安) |
| 使用電源 | 単相 AC85~AC264V<br>50/60Hz 1A |
| 制御方式 | オートバランス制御 |
| 塗装色 | LN-15(日塗工) 黒色<br>LN-93(日塗工) 白色 |
| 本体質量 | 150 kg |
| 台座質量 | 510 kg |
| 中継ボックス質量 | 12 kg<br>アタッチメントの質量の一部として扱う |
| ワーク質量 | 最大 kg |
| 備考 | 付属品:フィルタレギュレータ<br>:電源スイッチボックス<br>:電源プラグ(100V,ケーブル5m付)<br>:片口スパナ |

| | | | | | |
|---|---|---|---|---|---|
| 日付 | | | | | 殿 |
| 工番 | | | | 図面 | 標準 6:1 |
| 尺度 | 1/25 | 台数 | 1式 | 名称 | U2BMS-75 外形寸法図【床上移動型】 |
| 承認 | 設計 | 製図 | | 図番 | A2 |

トーヨーコーケン